RUPES

LEVIGATRICE ROTOECCENTRICA PNEUMATICA CON ASPIRAZIONE
PNEUMATIC PLANETARY SANDER WITH DUST EXTRACTION
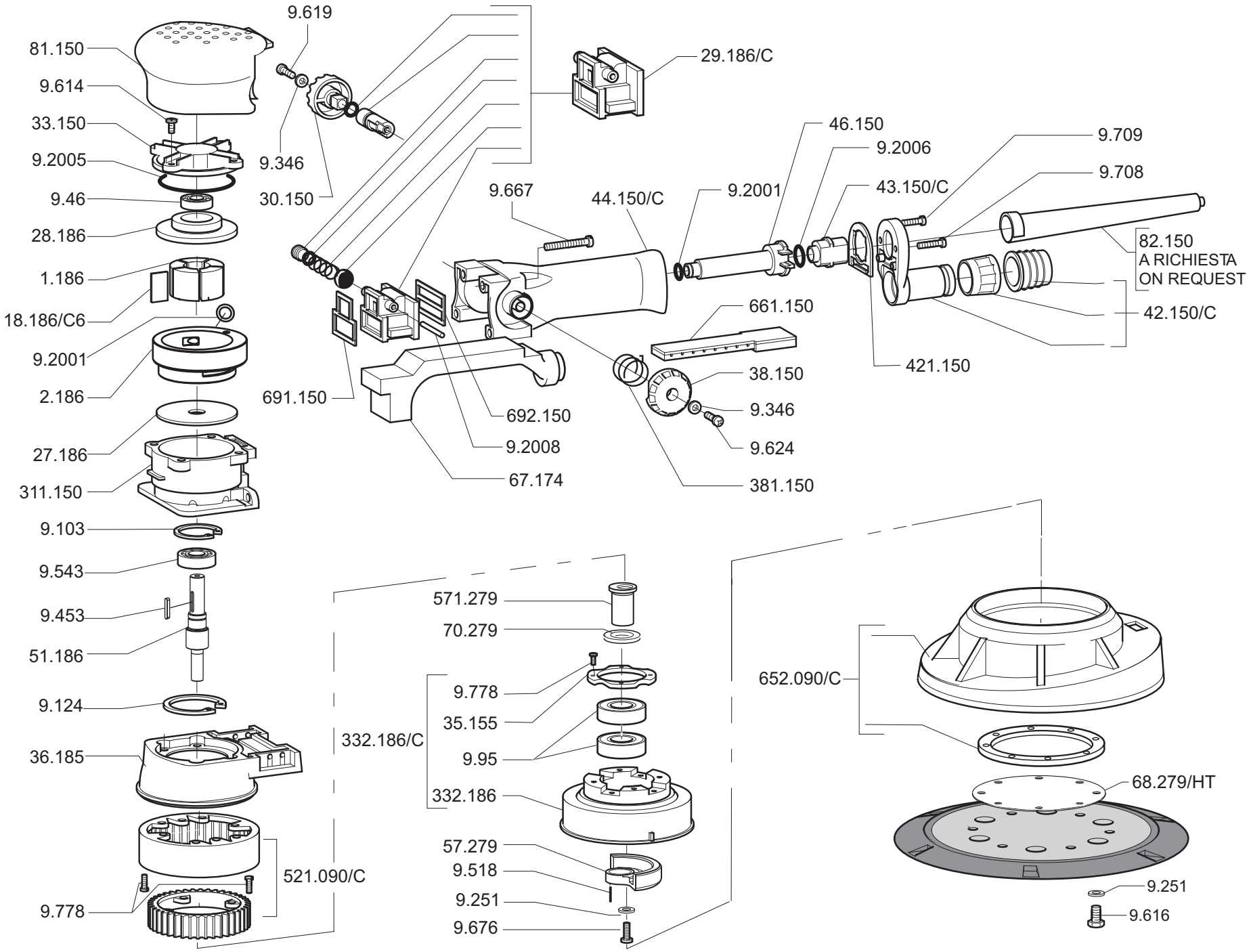
AK200A