RUPES

UNITÀ MOBILE DI SERVIZIO
MOBILE SERVICE STATION

KS260M

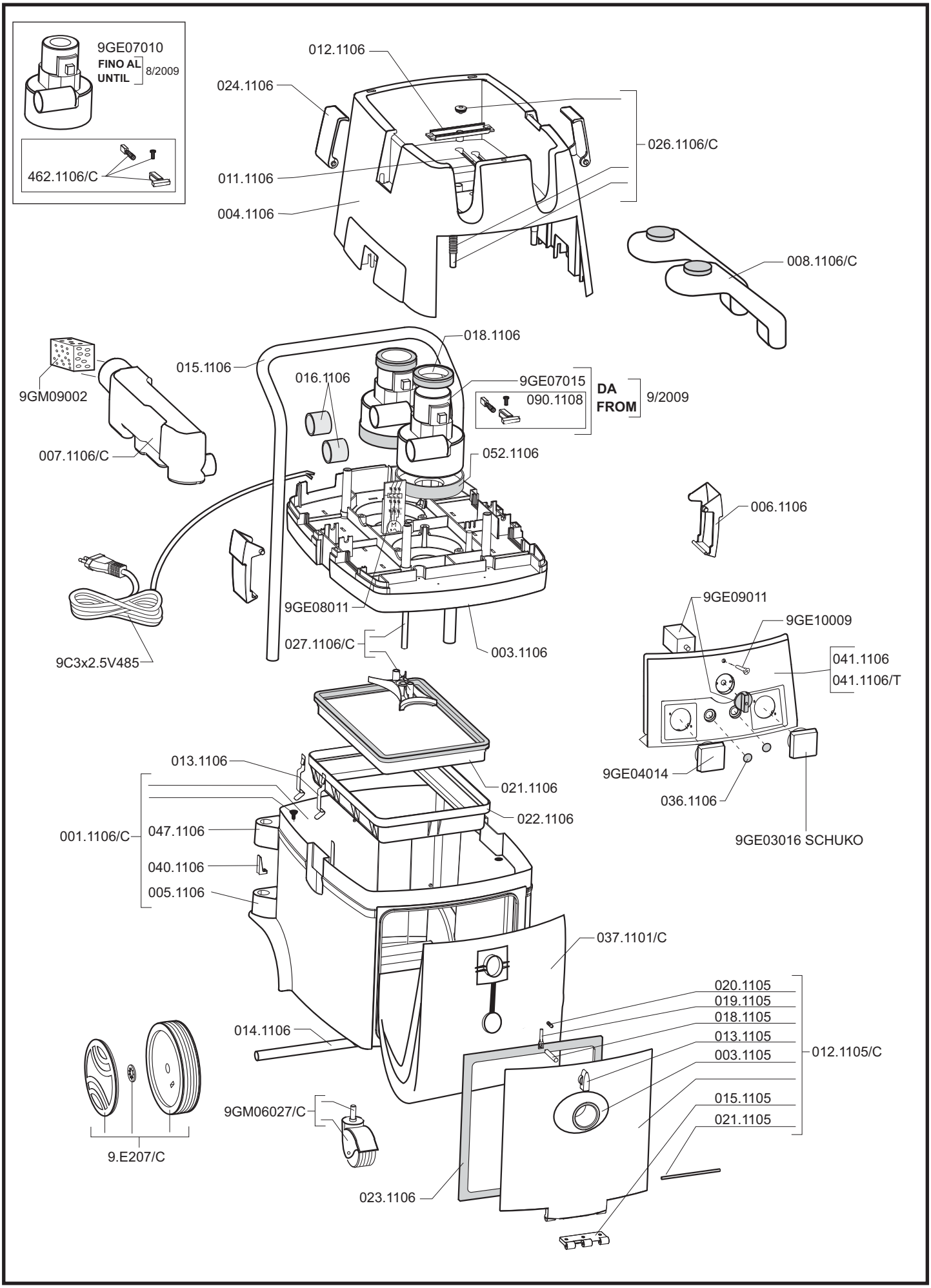

9GM13039 -9/2009