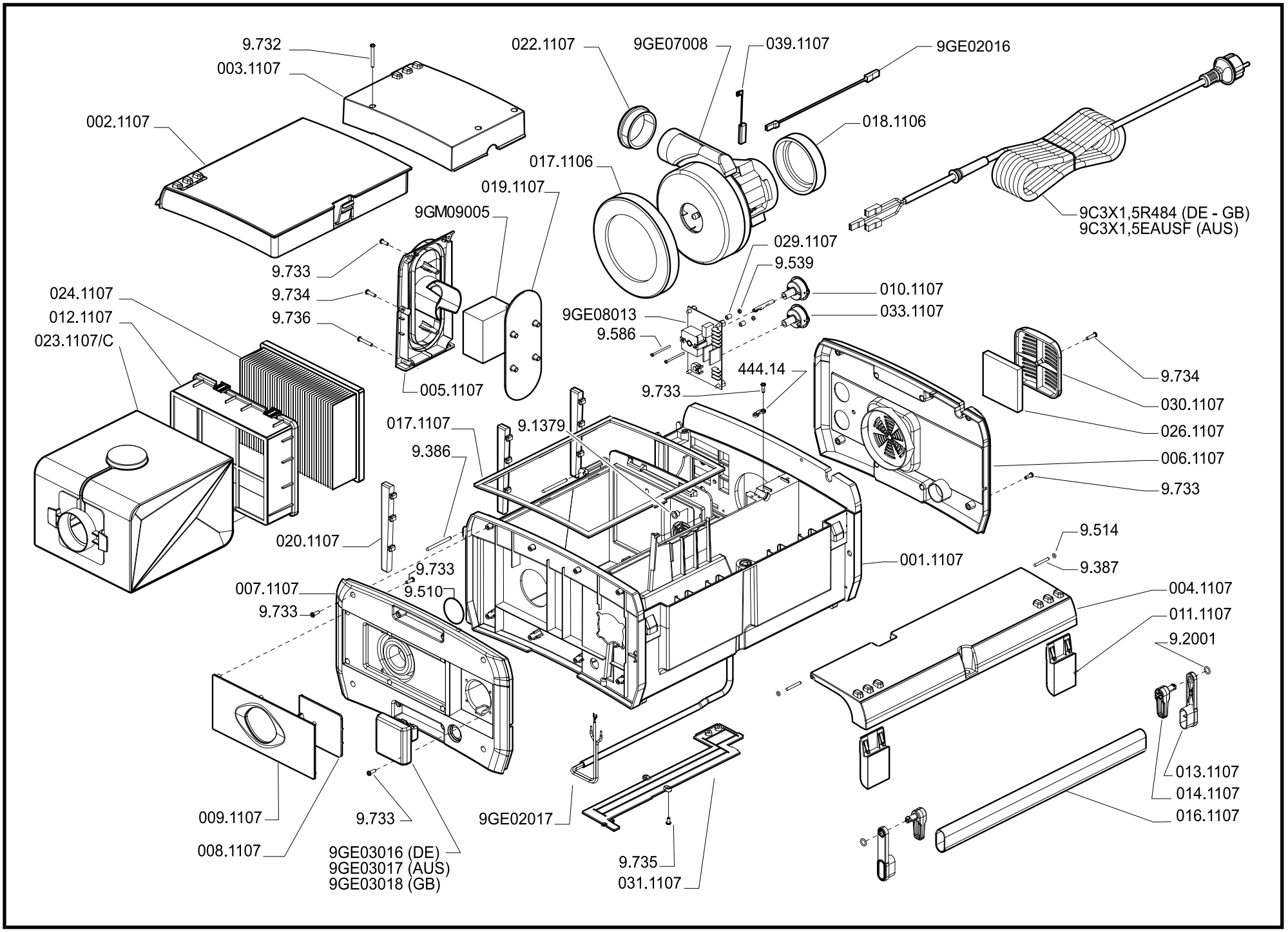

RUPES

VALIGETTA ASPIRANTE
DUST EXTRACTION CARRY CASE

SV10E