RUPES

SMERIGLIATRICI DIRITTE
STRAIGHT GRINDERS
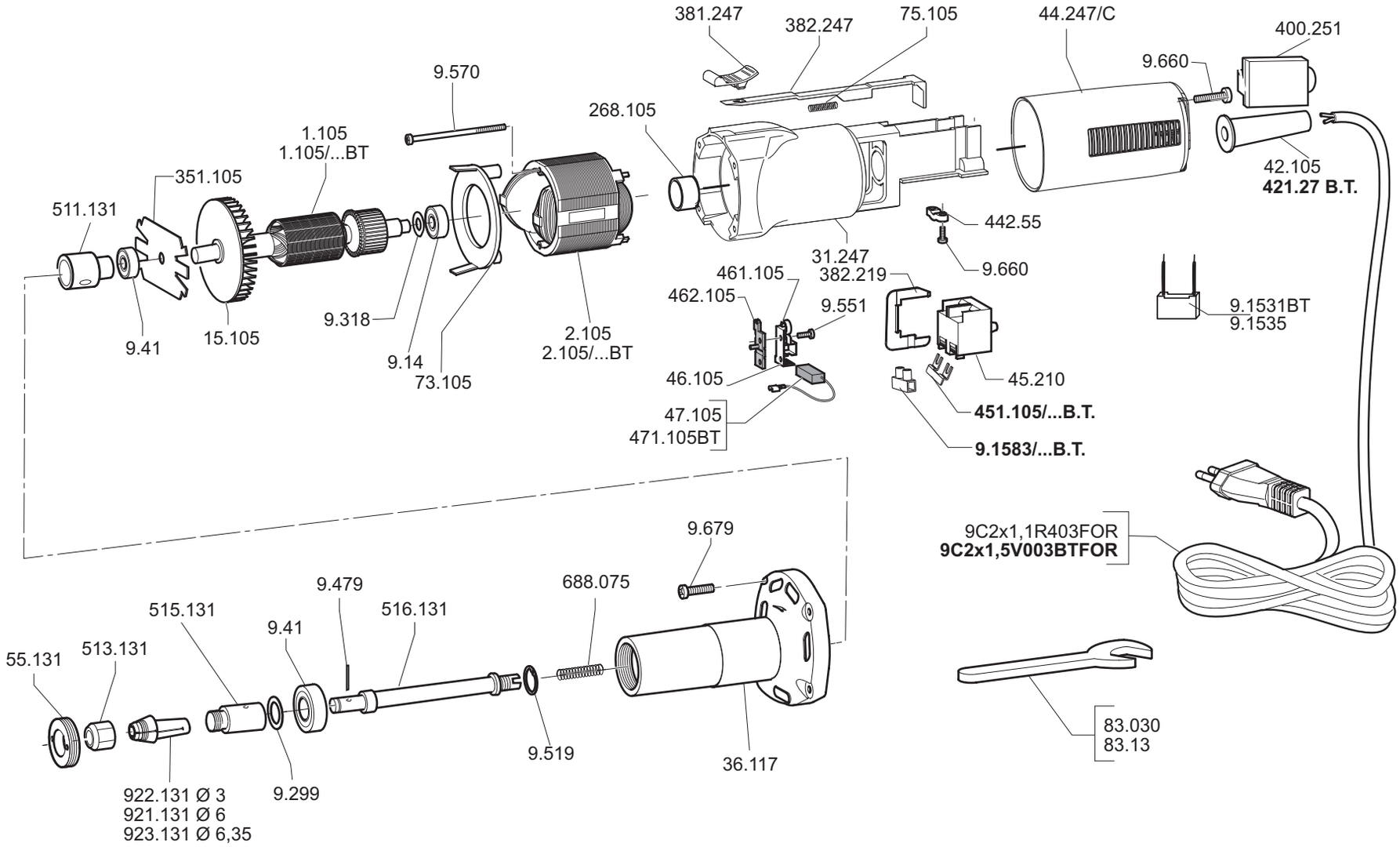
AR38S - AR38ES